MB2 – 5-Indicatore digitale da pannello 96x96 (BxH) con bargraph 270° segnali standard 0/4-20 mA, 0-10 VDC

- display rosso : -19999…99999 digits
- rosso con 55 punti bargraph
- aggiustabile operativita' dei punti o della barra o operazione permanente con zero centrale
- piccola profondita' di installazione: 56 mm senza terminali plug-in screw
- multitensione, alimentazione 100-240 VAC, alternativamente 10-40 VDC
- aggiustamento via setting di fabbrica o direttamente sul segnale del sensore
- memoria di min/max con aggiustabile permanente visualizzazione
- 30 addizionali aggiustabili punti di supporto
- display lampeggia al superamento della soglia/ al limite minimo
- zero-tasto per ritenuta di Hold, Tara, cambio display , impostazione set point, attivazione allarme
- flessibile Sistema di allarme con aggiustabile tempo di ritardo
- misura di volume (Totalizzatore)
- funzioni matematiche quali valore reciproco, radice quadra, quadrature, arrotondamento
- impostazione costante / impostazione setpoint
- media di scivolo
- controllo luminosita' via parametric e tasti frontali
- programmazione interbloccata via codice di accesso
- protezione classe IP65 sul fronte
- terminali a vite plug-in
- 2 uscite rele'
- opzione: alimentazione sensore
- opzione: 1 independente uscita analogica scalabile
- opzione: ingresso digitale per fissaggio Hold, Tara, cambio display , impostazione setpoint , attivazione allarme
- opzione: interfaccia RS232 o RS485
- accessory : kit configurazione bassato su pc, tipo PM-TOOL con CD & USB adattatore
- su richiesta : strumenti per temperature di lavoro di -25°C…60°C

M.C.A sas Via MADONNA 57 20021 Bollate Mi Tel 02 3512774 E MAIL : mca@mcastrumenti.it www.mcastrumenti.it

	ORDER NUMBER (without options)	EUR

• Diretta tensione, diretta corrente

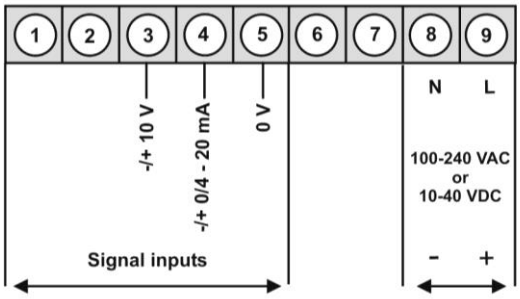

Alim. 100-240 VAC DC ± 10%	**MB2-2VR5RR.0001.S72AD**	.
Alim. 10-40 VDC, 18.30 VAC	**MB2-2VR5RR.0001.W72AD**	.

Options:

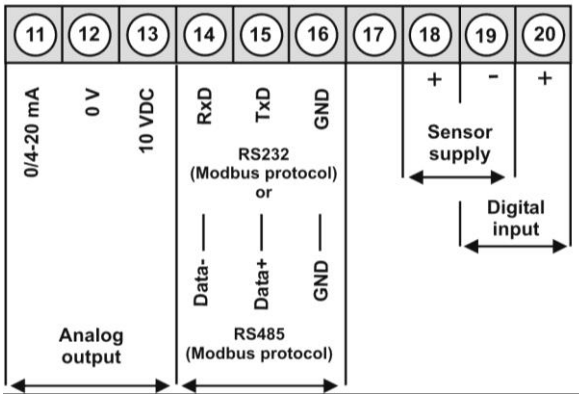

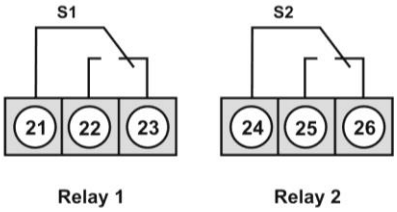

Avviso:
Usando un sensore Namur con una tensione nominale di circa. 8 V, un alimentazione di 12 VDC deve essere prevista.

• Opzioni, codice d'ordine

M	B	2-	2	V	R	5	R	R.	0	0	0	1.	S	7	2	A	D
M	B	2-	2	V	R	5	R	R.	0	0	0	1.	W	7	2	A	D

		EUR
1	Senza tastiera , programmazione sul retro via interfaccia su richiesta	
X	Uscita Analogica 0/4-20 mA, 0-10 VDC	.
2	Alimentazione sensore 10 VDC / 20 mA incl. Ingresso digitale	.
3	Alimentazione sensore 24 VDC / 50 mA incl. Ingresso digitale	.
3	Interfaccia RS232 galv. isolata	.
4	Interfaccia RS485 galv. isolata	.
I	Ingresso Digitale galvanicamente isolato	.
B	Display blu	Su richiesta
G	Display verde	Su richiesta
Y	Display arancio	Su richiesta

Prego indicare unita' fisiche , es: bar.

	ORDINE NUMERO	EUR

• SOFTWARE DI PARAMETRIZZAZIONE

Software di configurazione basato su PC, tipo PM-Tool **per strumenti senza tastiera,** Per un semplice aggiustamento degli strumenti standard, incl. CD & USB-adattatore. Programmazione via interfaccia sul retro.	**PM-TOOL-MUSB4**	.

• Dati tecnici

Dimensioni	Custodia	B96 x H96 x D56 mm, (incl. plug-in terminal D = 82 mm)	
	Foratura pannello	$91.0^{+0.6}$ x $91.0^{+0.6}$ mm	
	Fissaggio	elementi filettati per spessore pannello sino a 10 mm	
	Materiale custodia	PC Policarbonato, nero	
	Materiale di tenuta	EPDM, 65 Shore, nero	
	Calasse di protezione	frontale IP65 standard, retro IP00	
	Peso	appros. 330 g	
	Connessione	plug-in terminal; cavi di sezione ammissibile sino a 2.5 mm^2	
Display	Display	5-digit	
	Altezza digit	14 mm	
	Colore Segmenti	rosso(Standard), opzione disponibile in verde, arancio, blue d anche tricolore	
	Display, campo	-19999 sino a 99999	
	VALORI LIMITE	IL DISPLAY OTTICO LAMPEGGIA	
	Overflow	le barre orizzontali in alto	
	Underflow	le barre orizzontali in basso	
	Display, tempo	0.1 a 10.0 secondi	
	Bargraph	55 punti	
	Allineamento	270°	
	Bargraph colore	rosso	
Ingresso misura	Span di misura	-12…12 V	/ -22…24 mA
	Campo di misura	0-10 VDC	/ 0/4-20 mA
	Resistenza di inresso	Ri con ~200 kΩ	/ Ri con ~100 Ω
	Errore misura	0.1% del campo di misura, ± 1 Digit	/ 0.1% del campo di misura, ± 1 Digit
	Drift per temperatura	100 ppm/K	
	Tempo di misura	0.1 … 10.0 secondi	
	Principio di misura	U/F-conversione	
	Risoluzione	appros. 18 Bit a 1 secondo come tempo di misura	
Uscita	Rele'	con contatto di scambio 250 V / 5 AAC, 30 V / 5 ADC	
	Switching cicli	30 * 10^3 at 5 AAC, 5 ADC ohm carico resistivo, 10 * 10^6 meccanicalmente	
		Divisione secondo DIN EN50178 / Caratteristiche secondo DIN EN 60255	
	Uscita analogica	0-10 VDC / carico ≥ 10 kΩ, 0/4-20 mA / carico ≤ 500 Ω, 16 Bit	
	Sensore alimentazione	24 VDC / 50mA	
		10 VDC / 20 mA	
Ingresso digitale	Ingresso galvanicamente isolato	< 2.4 V OFF; 10 V ON; max. 30 VDC, R_I ~ 5 kΩ	
Interfaccia	Protocollo	Modbus con ASCII o RTU-protocollo	
	RS232	9.600 Baud, no parity, 8 Databit, 1 StopBit	
	Cavo lunghezza	max. 3m	
	RS485	9.600 Baud, no parity, 8 Databit, 1 StopBit	
	Cavo lunghezza	max. 1000m	
Alimentazione	Alimentazione	100-240 VAC 50/60 Hz / DC ±10 % (max. 15 VA)	
		10-40 VDC / 18-30 VAC 50/60 Hz (max. 15 VA)	
Memoria	EEPROM	Dati vita ≥ 100 anni	
Condizioni Ambientali	Temperatura lavoro	0 to +50°C	
	Temperatura immagazzinaggio	-20 a +80°C	
	Resistenza ambientale	umidita' relative 0-85% su media anni senza dew point	
CE-sign	conformita' secondo direttive 2014/30/EG		
EMV	EN 61326, EN 550011		
Safety standard	**secondo** direttive bassa tensione 2014/35/EU, EN 61010; EN 60664-1		

Custodia:

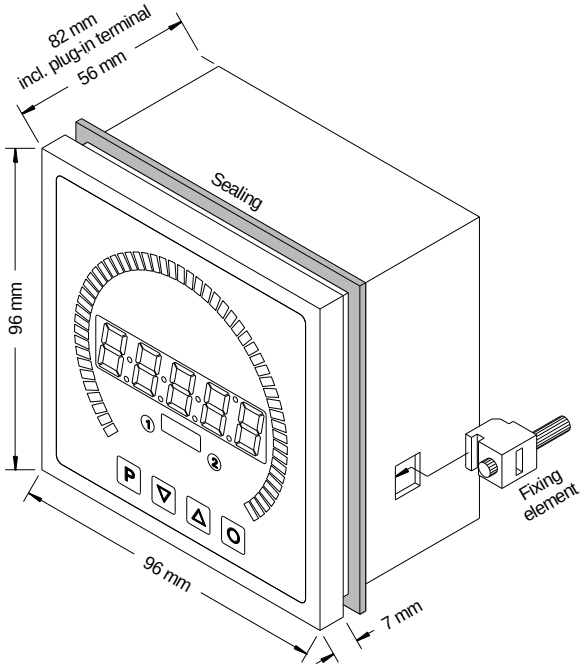

• Chiave d'ordine

M	B	2-	2	V	R	5	R	R.	0	0	0	1.

Tipo base Linea M

Strumento Bargraph	B	

Installazione profondita‘

82 mm, incl. plug-in terminal		

Custodia grandezza

B96xH96xD56 mm	2	

Display tipo

V, A	V	

Bargraph colore

Rosso	R	

Risoluzione

55 punti	5	

Disegno

270° circolare	R	

Display digitale

5-digit, 14 mm, rosso	R	

Ingresso digitale

senza	0	
1 x ingresso digitale	I	
Interfaccia RS232	3	galv. isolata
Interfaccia RS485	4	galv. isolata

M.C.A sas Via MADONNA 57 20021 Bollate (mi) tel 02 3512774 fax 02 33260070 E MAIL : mca@mcastrumenti.it

BVO2, BHO2 – Indicatore a bargraph, formato 72x24 m (BxH)
Ingresso diretto in corrente, tensione
0-50 VDC, 0/4-20 mA

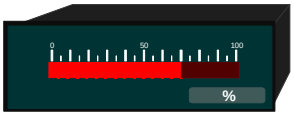

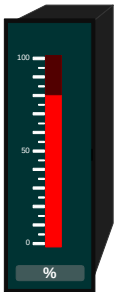

- senza setpoint
- caampo del display aggiustabile via potenziometro
- classe di protezione IP54

		ORDINE NR (SENZA OPZIONI)	EUR

• Ingresso diretto tensione, corrente

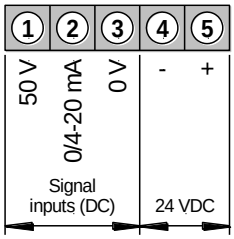

Alimentazione 24 VDC galv. isolato	vertical	**BVO 2.001.575B**	.
	horizontal	**BHO 2.001.575B**	.

• Codice d'ordine opzioni

B	V	O	2.	0	0	1.	5	7	5	B
B	H	O	2.	0	0	1.	5	7	5	B

		EUR
G	BARGRAPH DI VISUALIZZAZIONE VERDE	.
7	Classe di protezione frontale IP65	.

Prego specificare l'unita' fisica in fase d'ordine , es: %.

• Dati tecnici

Dimensioni	Custodia	72 x 24 x 106 mm, incluso I terminali di collegamento
	Foratura pannello	$68^{+0.7}$ x $22.2^{+0.3}$ mm
	Fissaggio	speciali clamp molto veloci da installare per spessore parete sino a 50 mm
	Custodia, materiale	PC/ABS-curvato, colore nero, UL94V-0
	Protezione	frontale IP54 Lato connessioni elettriche IP00
	Peso	approx. 80 g
	Connessione	sul retro con terminali per fili di collegamento sino a 1.5 mm^2
Ingresso	Campo di misura	0...50 V (U_{min} = 5 V, U_{max} = 60 V); 0/4...20 mA (I_{min} = 8 mA, I_{max} = 25 mA) Tutti i campi selezionabili via terminale di connessione / taratura offset supportata dal Potenziometro di offset!
	Resistenza di ingresso	Ri con 10 V = 100 KΩ 20 mA = 100 Ω
Precisione	Risoluzione	20 digit
	Errore misura	±1 digit
	Temp. deriva	100 ppm/K
Alimentazione	Alimentazione	24 VDC ±10% galvanicamente isolata
	Potenza assorbita	appros. 1.5 VA
Display	Display	bargraph di indicazione 20 digit
	Colore	red / opzione verde
Ambiente, condizioni	Temperatura di lavoro	0 sino a +60°C
	Temperatura stoccaggio	-20 sino a +80°C

Custodia:

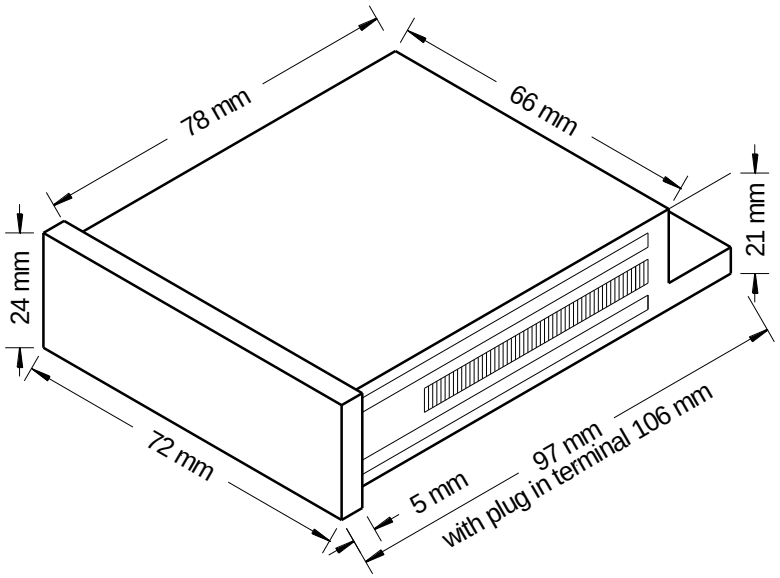

- Codice d'ordine

B	H	O	2	0	0	1	5	7	5	B

Modello base

Orientamento
orizontale H
verticalel V

Dispay digitale (numerico)
Senza display O

Numero delle barre
20 2

ALIMENTAZIONE SENSORE
Non disponibile 0

Uscita analogica
Non disponibile 0

Indice interno

Opzioni meccaniche
5 Plug-in terminal, Protezione IP54
7 Plug-in terminal, Protezione IP65

Alimentazione
1 **230/115 VAC**
7 24 VDC galvanicamente isolata

Grandezza custodia
5 **72x24**

Misura dell'ingresso
1 **Diretta tensione, corrente**

M.C.A sas Via Madonna 57 20021 Bollate (mi) tel 02 3512774
E MAIL: mca@mcastrumenti.it www.mcastrumenti.it

BVO3, BHO3 – Indicatore Bargraph formato 96x24 mm (BxH)
Segnali di ingresso diretti in tensione, corrente
0-10 VDC, 0/4-20 mA

- senza setpoin
- campo del display aggiustabile via potenziometro
- protezione classe IP54

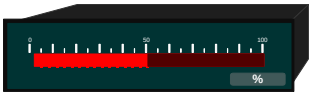

		ORDINE NUMERO (SENZA OPZIONI)	EUR
Alimentazione 230/115 VAC	verticale	**BVO 3.001.315B**	.
	orizontale	**BHO 3.001.315B**	.
Alimentazione 24 VDC (galvanicamente isolata)	verticale	**BVO 3.001.375B**	.
	orizontale	**BHO 3.001.375B**	.

- **INGRESSO diretto in corrente , tensione**

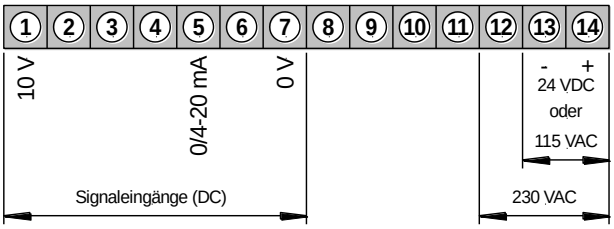

- Codice d'ordine opzioni

B	V	O	3.	0	0	1.	3	1	5	B
B	V	O	3.	0	0	1.	3	7	5	B
B	H	O	3.	0	0	1.	3	1	5	B
B	H	O	3.	0	0	1.	3	7	5	B

		EUR
G	Barre del sisplay verdi	.
7	IP65 lato frontale	.
1	Visualizzazione a punti	

Prego indicare l'unita' fisica in fase d'ordine, es : %.

M.C.A sas Via Madonna 57 20021 Bollate (mi) tel 02 3512774
E MAIL: mca@mcastrumenti.it www.mcastrumenti.it

• Dati tecnici

Dimensioni	Custodia	W96 x H24 x D148 mm, inclusi I terminali di collegamento
	Dimensioni foratura	$92.0^{+0.8}$ x $22.0^{+0.6}$ mm
	Fissaggio	speciali clamp, per fissaggio parete frontale per spessori parete sino a 50 mm
	Custodia materiali	PC/ABS-plastica curvata, colore nero, UL94V-0
	Sistema di protezione	Frontale IP54, lato connessioni IP00
	Peso	appros. 300 g
	Connessioni	sul retro via terminali per fili sino a 2.5 mm^2
Ingresso	Campo di misura	0-10 V, 0/4-20 mA – tutti I campi selezionabili via terminale di connessione
	Campo misura, span	-0.5...12 V / -1 mA...25 mA Aggiustamento Offset supportata via potenziometro di offset
	Resistenza di ingresso	Ri con 10 V = ~124 kΩ 20 mA = ~100 Ω
Precisione	Risoluzione	-99 sino 999 e 20 segmenti o 30 segmenti per bargraph
	Errore di misura	±1 digit
	Temp. drift	100 ppm/K
	Principio di misura	Dual-Slope-Integration
Alimentazione	Alimentazione	230/115 VAC ±10% (50-60 Hz), 24 VDC (±10 %) galvanicamente isolate
	Potenza assorbita	appros. 2 VA
Indicazione	Display	bargraph di visualizzazione a 30 segment1
	Overflow	EEE
	Underflow	**- - -**
	Tempo campionamento	250 ms
	Punto decimale	selezionabile via ponte
	Indicazione punto	selezionabile via ponte
Condizioni, ambientali	Temperatura di lavoro	0 sino a +60°C
	Temperatura stoccaggio	-20 sino a +80°C

Custodia:

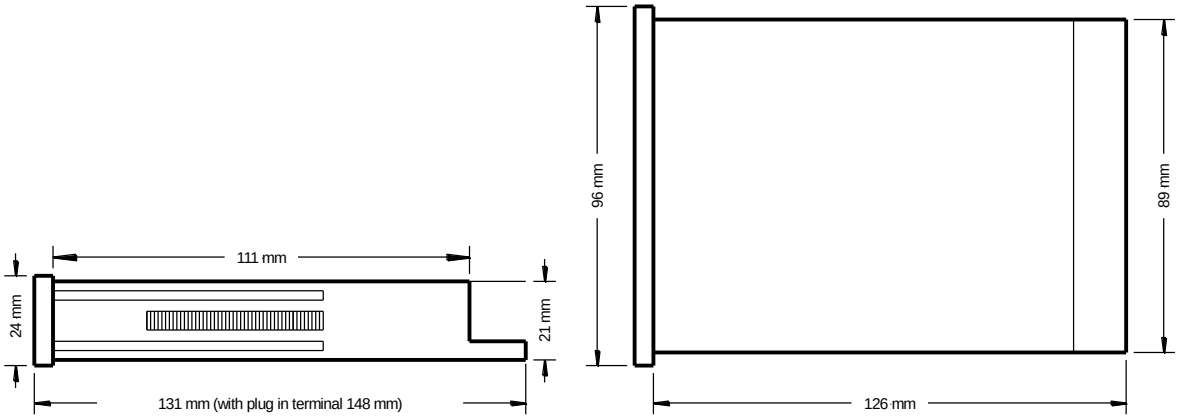

• Codice d'ordine

B	H	O	3	0	0	1	3	1	5	B

Modello base

Orientamento
- orizontale: H
- Verticael: V

Dispay digitale
- Senza display: O

Numero delle barre
- 30: 3

Display
- Visualizzazione a Bargraph: 0
- Visualizzazione a punti: 1

Uscita analogica
- Non disponibile: 0

B **Indice interno**

Opzioni meccaniche
- 5 Plug in terminal, Protezione IP54
- 7 Plug in terminal, Protezione IP65

Alimentazione
- 1 230/115 VAC
- 7 24 VDC galvanicamente isolata

Dimensioni custodia
- 3 96x24

Misura di ingresso
- 1 Diretta in corrente , tensione