Deviatore a sfera criogenico
Per basse temperature
→ Serie 2700

2700

Rubinetto deviatore a sfera criogenico

CE

■ MATERIALI

EDELSTAHL Rost frei

■ SPECIFICHE

3/4" – 1 1/4" | – 200°C a + 120°C | PN 63

■ ADATTO PER

Liquidl	Neutri e non	
Aria, gas, vapori	Neutri e non	

■ ESEMPI D'USO

Valvola a sfera di deviazione per l'installazione di due valvole di sicurezza ad esempio in combinazione con dischi di rottura per la protezione di contenitori progettati per lo stoccaggio di gas criogenici. I requisiti della PED relativi ai dispositivi di sicurezza ridondanti o diversi sono soddisfatti da questo raccordo in combinazione con le valvole di sicurezza della serie 2400/24800. Su ogni lato sono disponibili due connessioni aggiuntive per i dischi di rottura.

Nel caso in cui sia necessario mantenere le valvole di sicurezza o sostituire i dischi di rottura, è possibile disattivare il lato che richiede manutenzione.

Il deviatore a sfera criogenico è utilizzato per Per lo stoccaggio di gas liquidi criogenici, come LIN, LOX, LAr, CO2, LNG.

- O2 per apparecchiature di alimentazione medica
- • N2 in applicazioni farmaceutiche / alimentari
- • CO2 per prodotti alimentari / applicazioni industriali
- • LAr per saldatura

Il deviatore a sfera criogenico è privo di olio e grasso di serie.

TR ZU 032/2013 - TR ZU 010/2011

Requisiti

AD 2000 Data sheet A2
PED 2014/68/EU

■ POSSIBILI COMBINAZIONI DI MATERIALE

Combinazione materiale	Corpo	Parti interne	Tenuta primaria	Tenuta secondaria
M4541	1.4408	1.4404	PTFE mod.	PTFE

Series2700 ■ VERSIONE A SFERA

B01	L-Bore
B02	T-Bore

FLUIDO

GF	gassoso o liquido	Gas, vapori e liquidi criogenici liquefatti

OPERAZIONI

A01	Manico a gomito in bronzo

ADIAMETRI NOMINALI DISPONIBILI E DIMENSIONI DI CONNESSIONE

Diametro nominale DN	**15**	**20**	**25**
Ingresso	3/4" (20)	1" (25)	1 1/4" (32)
1/2" (15)	■		
3/4" (20)		■	
1" (25)			■

TIPO DI CONNESSIONE IN INGRESSO E USCITA/ CONNESSIONE FILETTATA

f / f	Standard	Filetto femmina BSP-P Filetto femmina BSP-P	DIN EN ISO 228-1 / DIN EN ISO 228-1
NPT-f / NPT-f		Filetto femmina NPT-f / Filetto femmina NPT-f	ANSI 1.20.1 / ANSI 1.20.1

Il deviatore di flusso criogenico di MCA è una valvola a sfera da un quarto di giro che garantisce che la capacità di flusso della volvola non si riduca al di sotto di quella disponibile da un attacco completamente aperto, persino durante il movimento della leva di funzionamento da una posizione all'altra. L'integrità del serbatoio non viene compromessa anche nel caso in cui l'operatore lasci inavvertitamente la leva sulla posizione centrale.
Il deviatore di flusso criogenico include tre componenti principali: il corpo centrale che integra l'attacco di ingresso, la sfera e la leva di funzionamento e i due adattatori terminali, che includono i vari attacchi di uscita.
Il deviatore a sfera criogenico è stato disegnato per una facile installazione, in quanto la posizione dell'attacco in ingresso aiuta il progettista del sistema a inserirla nella posizione corretta.

DIAMETRI NOMINALI, CONNESSIONI, DIMENSIONI D'INSTALLAZIONE

Serie 2700: Connessione, dimensioni d'installazione				
Diametro nominale	DN	15	20	25
Connessione DIN EN ISO 228	Gi	3/4" (20)	1" (25)	1 1/4" (32)
Outlet DIN EN ISO 228	Got / Gob	1/2" (15)	3/4" (20)	1" (25)
Dimensioni installazione	T1	20	20	21
in mm	T2/ T3	14	16	18
	H1	37	41	46
	H2	64	72	82
	H3	86	94	105
	H4	120	128	142
	B1	23	23	33
	B2	40	50	50
	B3	45	52	55
	B4	47	62	66
	L1	198	231	265
	L2	140	165	195
	L3	161	161	184
	SW1	9	9	14
	SW2	30	36	41
	K	30	30	30
	G4	M10	M10	M10
	T4	10	10	10
Porta di prova	G1/4	1/4"	1/4"	1/4"
Peso	kg	2,3	3,8	5,0
Kvs-value	m3/h	6,9	12,2	23,6

GRAFICO DIMENSIONI

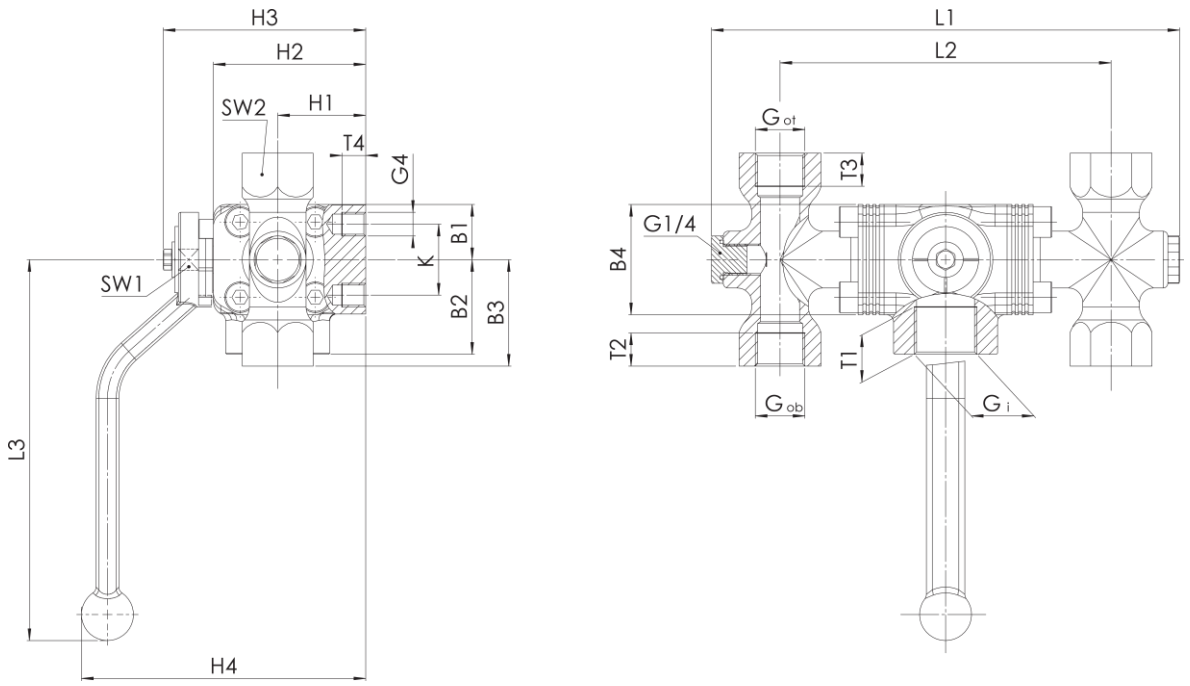

Serie 2700 ■ CONFIGURAZIONE VALVOLA DEVIATRICE A SFERA CRIOGENICA

Serie	Versione sfera	Fluido	Operatizione	Diametro nominale DN	Tipo connessione		Dim connessione		Materiale Combinazione	Opzioni	Quantità
					Inlet	Outlet	Inlet	Outlet			
2700	B02	GF	A01	15	f	f	20	15	M4541		2
2700		GF	A01						M4541		
2700		GF	A01						M4541		
2700		GF	A01						M4541		

■ ACCESSORI

S75	Dotato di valvola di sfioro laterale DN10 per impedire l'attivazione delle valvole di sicurezza	☐
S76	Dotato di valvola di sfioro laterale DN15 per impedire l'attivazione delle valvole di sicurezza	☐
		☐

■ CERTIFICATI / APPROVAZIONI

C01	Certificato di fabbrica acc. DIN EN 10204 2.2 (WKZ 2.2)	☐	C05	Materiale tenuta Certificazione fabbricante (FDA, USP 3, 3-A,...), Prego indicare descrizione del certificato:	☐
C02	Certificato test acc. DIN EN 10204 3.1 (WPZ 3.1)	☐	C06	ATEX acc. to 2014/34/EU	☐
C03	Certificato test materiale acc. DIN EN 10204 3.1 (MPZ 3.1) (parte di ritenzione di pressione)	☐	C10	Certificato di produzione senza olio e grasso	☐

■ ACCREDITI

AA1	Esame di tipo CE secondo alla direttiva 2014/68 / UE	☐	AL	Individual inspection by notified body inspector – (body to be indicated):	☐
AA4	EAC - certificato / dichiarazione con passaporto per la valvola e marcatura laser della valvola	☐			☐
		☐			☐

■ ORDINE

Copia ed invia a: mca@mcastrumenti.it

Modulo d'ordine facilmente reperibile online sotto la sezione per ogni serie.