Flussometro carburante barca DFM

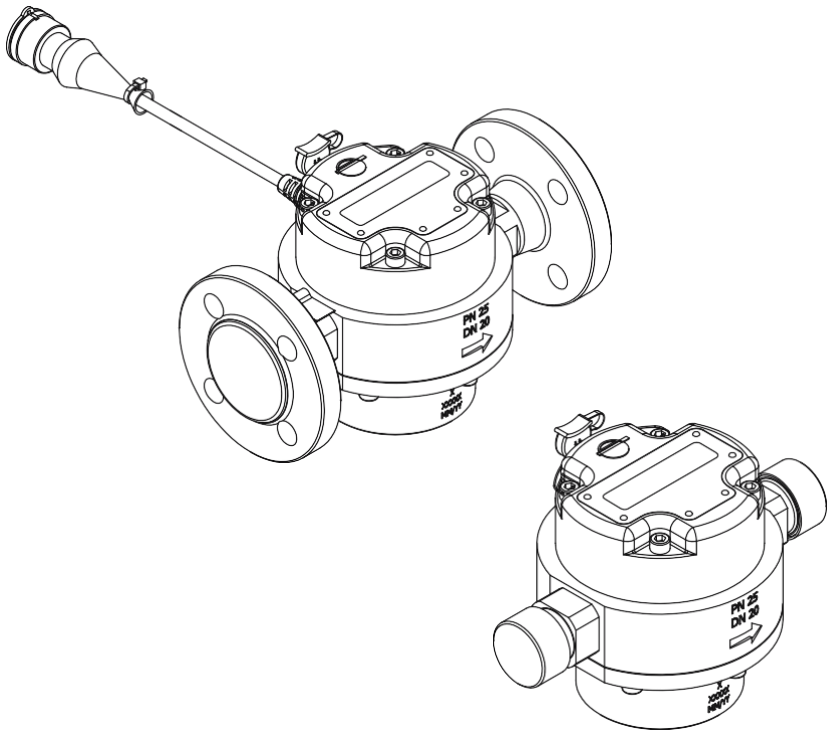

é uno strumento preciso per la misurazione del consumo di carburante nei trasporti marittimi, locomotive, generatori diesel ad alta potenza, macchinari per l'estrazione da cava ed caldaie/bruciatori. I contatori di portata del combustibile DFM Marine possono essere utilizzati nei sistemi telematici ed autonomamente. Può essere usato anche come flussometro per benzina.

Il DFM Marine è installato nel sistema di carburante dei motori/caldaie/bruciatori, misura i consumi istantanei di carburante all'ora e invia il segnale di uscita al dispositivo di monitoraggio.

La camera di misurazione del flussometro carburante per barca DFM è costituita in ottone, metallo resistente alla corrosione. Il corpo e il filetto/flangia sono in ottone o duralluminio.

Il protocollo J1939 implementato, consente di utilizzare il DFM Marine CAN nell'interfaccia S6 Telematics insieme al sensore di livello del carburante DUT-E CAN e ad altre apparecchiature. Il dispositivo telematico può ottenere dati tramite una sola porta CAN – fino a 8 flussometri DFM Marine CAN e fino a 8 sensori DUT-E CAN. Questa opzione è utile quando avviene il monitoraggio di carburante di diversi motori contemporaneamente (navi, locomotive, gruppi elettrogeni, ecc.).

M.C.A. Strumentazione Industriale Via Madonna 57, 20021 Bollate (MI) Tel: 02-3512774 Mail: mca@mcastrumenti.it

Misuratore consumo carburante barca DFM

Compiti del flussometro

- Monitoraggio del consumo di carburante
- Monitoraggio delle ore della macchina
- Ottimizzazione del consumo di carburante
- Rilevazione errata di carburante e furto
- Test del motore per il consumo di carburante

M.C.A. Strumentazione Industriale Via Madonna 57, 20021 Bollate (MI) Tel: 02-3512774 Mail: mca@mcastrumenti.it

Flussometro consumo carburante barca DFM

Aree di applicazione

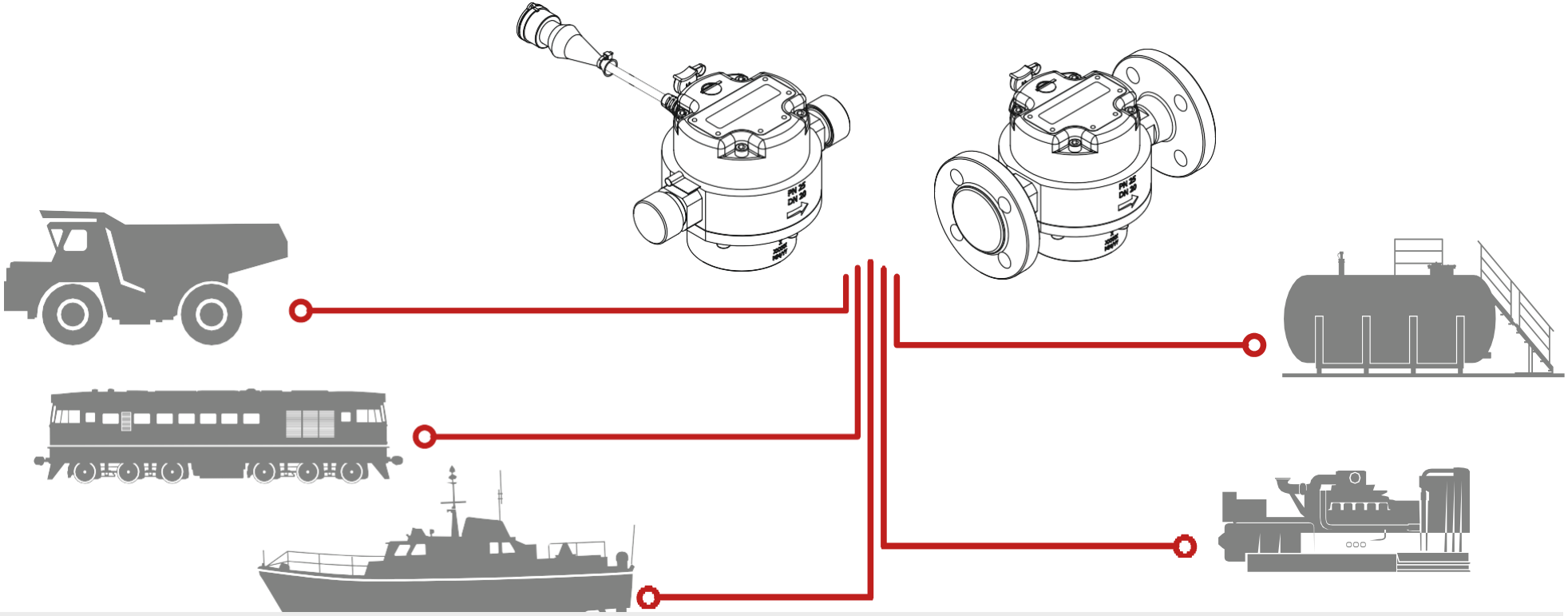

Strumento preciso per la misurazione del consumo di carburante per il trasporto di acqua, attrezzature minerarie e di estrazione, veicoli ferroviari; anche caldaie, grandi gruppi elettrogeni diesel e altri oggetti mobili e fissi con un consumo di carburante fino a 4 m3 / h.

M.C.A. Strumentazione Industriale Via Madonna 57, 20021 Bollate (MI) Tel: 02-3512774 Mail: mca@mcastrumenti.it

Misuratore consumo carburante barca DFM

Specifiche

Misurazione del consumo di carburante	da 0,02 a 4 m3 / ora
Imprecisione	0,5-2%
Nominale noia	15/20/25 mm
Volume della camera di misura	30/75/150 ml
Tipo di connessione del tubo	Filettata / Flangia
Tipo di filettatura per connessione esterna	G3 / 4-A, G1-A, G1 1/4-A
Distanza fori flangia	65/75/85 mm
Pressione massima (collegamento flange) Pressione massima (collegamento filettato)	25 bar 16 bar
Corpo e materiale di collegamento	duralluminio / ottone

M.C.A. Strumentazione Industriale Via Madonna 57, 20021 Bollate (MI) Tel: 02-3512774 Mail: mca@mcastrumenti.it

Flussometro carburante barca DFM

Ordine

DFM 4000 C CAN F A

Consumo massimo, L/h
1000, 2000,

4000

Tipo segnale in uscita:
CAN – CAN 2.0B interfaccia

Corpo e material di connessione:

A – duralluminio
L – ottone

Equipaggiamento display:

C – con display

Connessione al tubo carburante:

F – flangia
T – filettata

M.C.A. Strumentazione Industriale Via Madonna 57, 20021 Bollate (MI) Tel: 02-3512774 Mail: mca@mcastrumenti.it

Misuratore consumo carburante barca DFM

Esterno/ Corpo in ottone

M.C.A. Strumentazione Industriale Via Madonna 57, 20021 Bollate (MI) Tel: 02-3512774 Mail: mca@mcastrumenti.it

Flussometro carburante barca DFM

Esterno/ Corpo in duralluminio

Camera di misurazione in ottone

M.C.A. Strumentazione Industriale Via Madonna 57, 20021 Bollate (MI) Tel: 02-3512774 Mail: mca@mcastrumenti.it

Misuratore consumo combustibile barca DFM

Caratteristiche/ Panoramica

- Batteria incorporata per la registrazione di contatori senza alimentazione esterna.
- Registrazione del consumo di carburante totale e medio, anche in varie modalità di funzionamento del motore: "Idle", "Optimal", "Overload", "Tampering".
- Registrazione del tempo di funzionamento del motore, totale, medio e in varie modalità operative: "Inattivo", "Ottimale", "Sovraccarico", "Manomissione".
- Rilevazione della quantità e della durata dei tentativi di frode (interferenza magnete), volume di registrazione del consumo di combustibile fittizio (manomissione dei dati).
- Tenere il diario di registrazione degli eventi: "Accensione / spegnimento", "Interferenze" ecc.

M.C.A. Strumentazione Industriale Via Madonna 57, 20021 Bollate (MI) Tel: 02-3512774 Mail: mca@mcastrumenti.it

Flussometro combustibile barca DFM

Caratteristiche/ Dati nello schermo p.1

Schermo No	Dati mostrati	Capacità cifre		Unità	
		Sistema metrico	Sistema americano	Sistema metrico	Sistema americano
1	Contatore del consumo di carburante totale	10E-4	10E-2	m^3	gal
2	Contatore consumo totale di carburante con capacità di cifre più elevate	10E-6	10E-4	m^3	gal
3	Contatore del tempo di funzionamento del motore	0.1	0.1	h	h
4	Tempo di funzionamento del motore nel contatore della modalità Idle	0.1	0.1	h	h
5	Tempo di funzionamento del motore nel contatore della modalità ottimale	0.1	0.1	h	h
6	Tempo di funzionamento del motore nel contatore della modalità di sovraccarico	0.1	0.1	h	h
7	Tempo di funzionamento del motore nel contatore della modalità di manomissione	0.1	0.1	h	h
8	Contatore del tempo di funzionamento del motore. ripristinabili	0.1	0.1	h	h
9	Contatore del consumo di carburante totale. ripristinabili	10E-4	10E-2	m^3	gal
10	Contatore del consumo di carburante totale. Modalità di manomissione	10E-4	10E-2	m^3	gal
11	Contatore del tempo di interferenza	0.1	0.1	h	h

Caratteristiche/ Dati nello schermo p.2

Schermo No	Dati mostrati	Capacità cifre		Unità	
		Sistema metrico	Sistema americano	Sistema metrico	Sistema americano
12	Consumo istantaneo di carburante	10E-2	10E-1	m³/h	gal/h
13*	Contatore del consumo di carburante differenziale totale	10E-4	10E-2	m³	gal
14*	Consumo totale di carburante differenziale	10E-2	10E-1	m³/h	gal/h
15	Carica della batteria in percentuale del massimo	1	1	%	%
16	Temperatura nella camera di misurazione	1	1	C°	F°
17	Versione del firmware	-	-	-	-

* Solo per DFM CCAN.

M.C.A. Strumentazione Industriale Via Madonna 57, 20021 Bollate (MI) Tel: 02-3512774 Mail: mca@mcastrumenti.it

Flussometro carburante barca DFM

Caratteristiche/ Dati mostrati e da reset

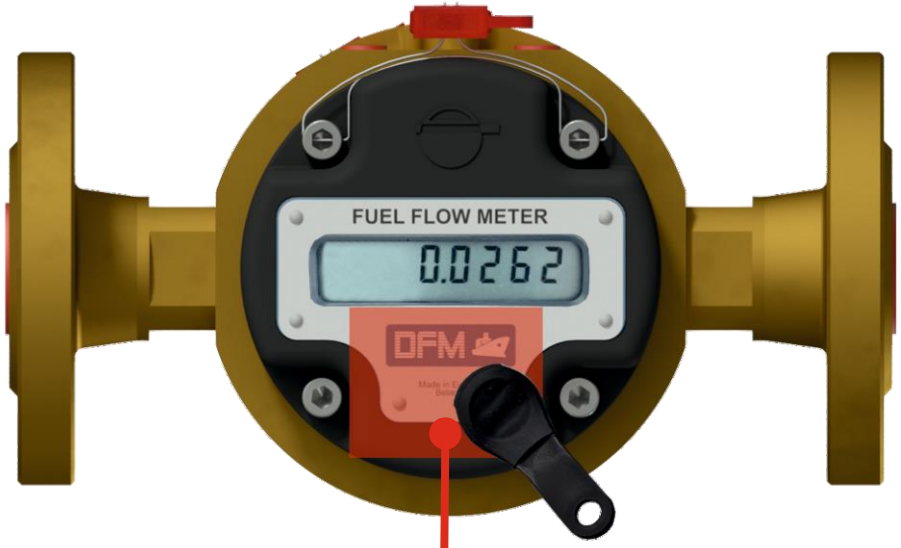

Zona di applicazione della chiave magnetica

Passaggio da una visualizzazione dati all'altra.
Accensione della metrica / U.S. sistema di unità di misura.
Ripristino contatore "Ripristino totale consumo di carburante".

M.C.A. Strumentazione Industriale Via Madonna 57, 20021 Bollate (MI) Tel: 02-3512774 Mail: mca@mcastrumenti.it

Misuratore consumo carburante barca DFM

Caratteristiche/ Misura differenziale e dati di consumo aggregati

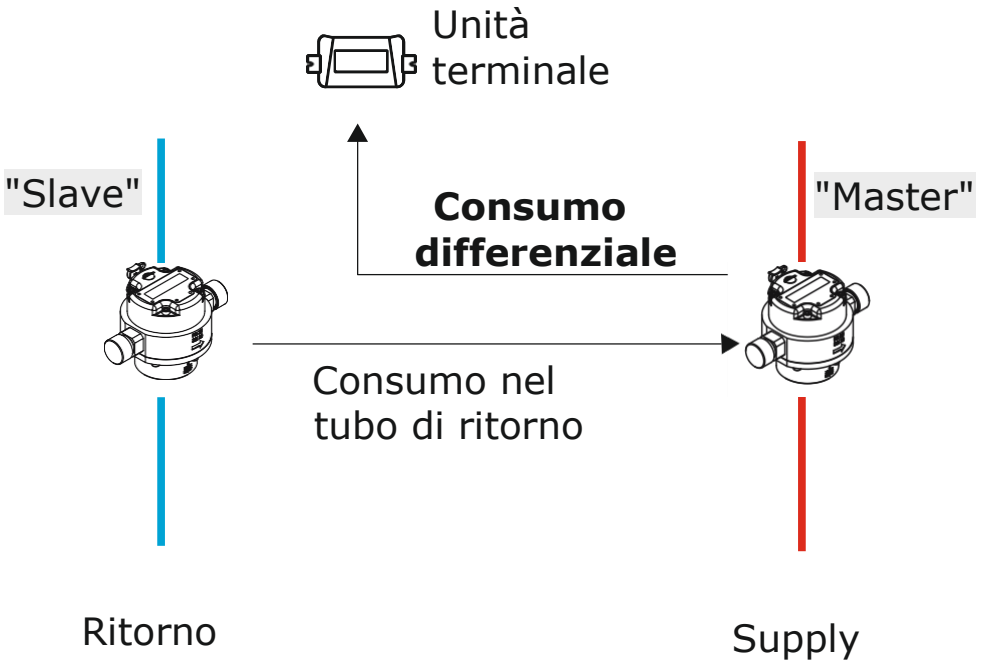

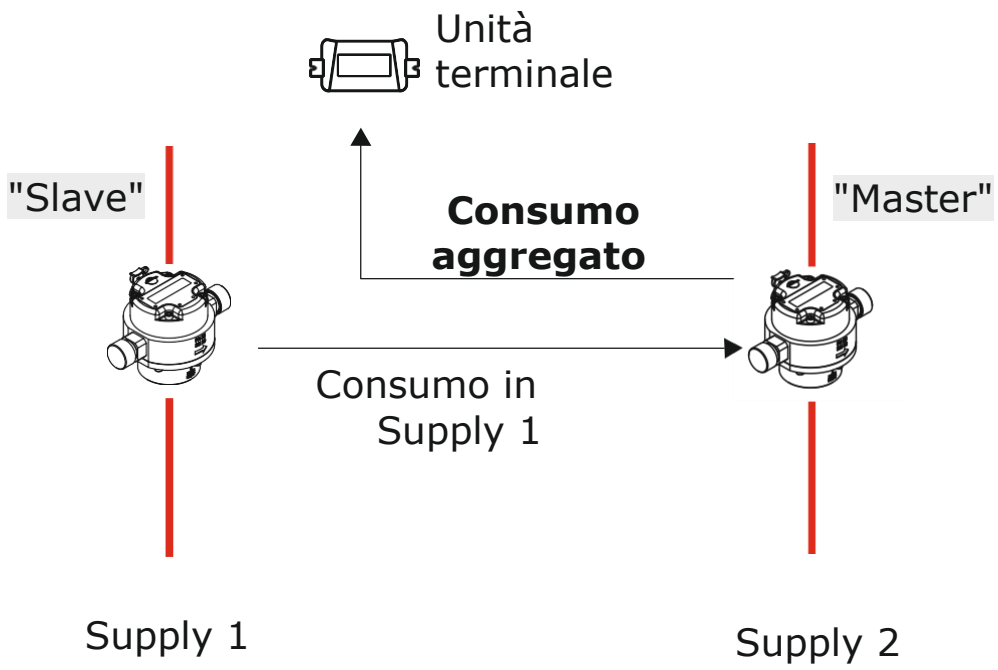

Qualsiasi coppia di DFM Marine può essere configurata tramite il software di servizio per operare in modalità "Differenziale" o "Aggregazione".
Non è necessaria una selezione speciale o una calibrazione reciproca di due misuratori di portata.

Flussometro carburante barca DFM

Configurazione

Flussometro ID

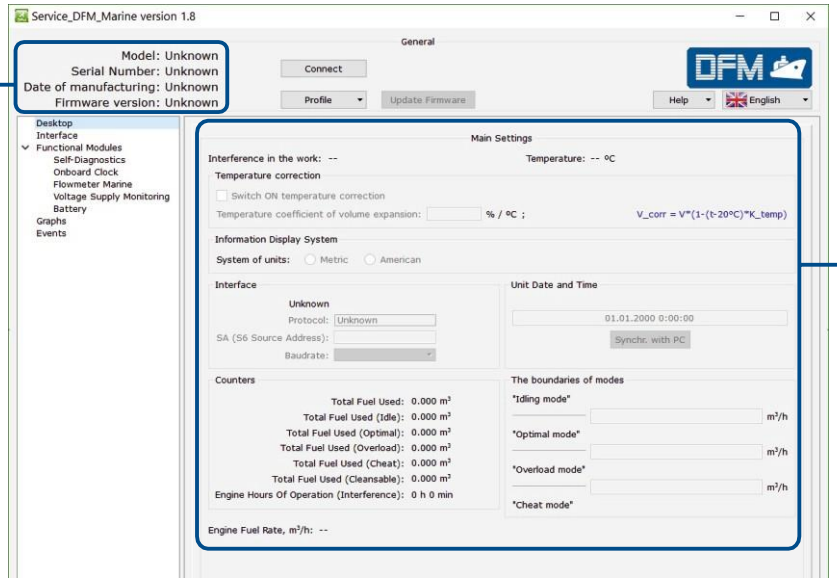

Info and settings

Software di servizio DFM

Configurazione del flussometro precisa:

- limiti della modalità di consumo;
- coefficiente di correzione della temperatura;
- coef fi ciente di aggiustamento;
- modalità di funzionamento a due flussometri;
- unità di selezione della misurazione.

Misuratore consumo carburante barca DFM

Operazione multi unità

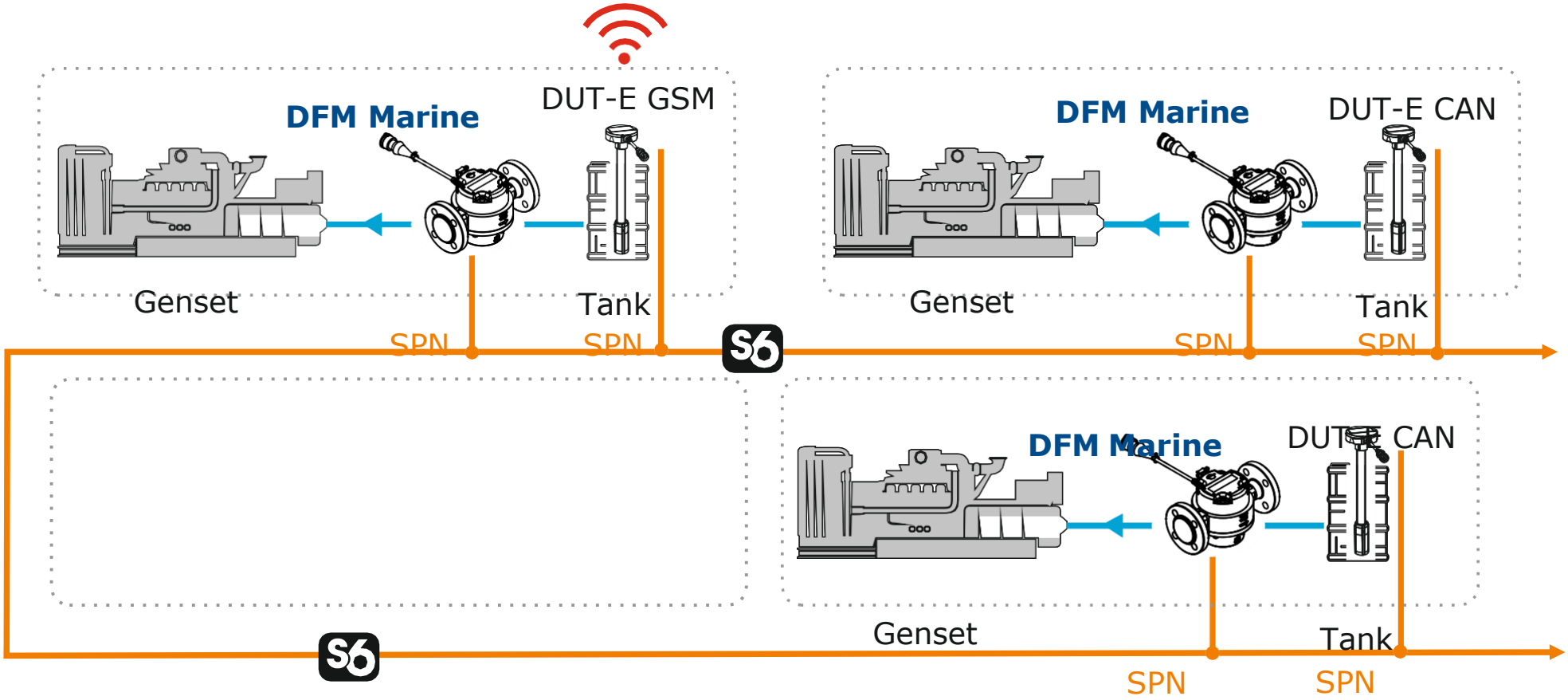

M.C.A. Strumentazione Industriale Via Madonna 57, 20021 Bollate (MI) Tel: 02-3512774 Mail: mca@mcastrumenti.it

Flussometro carburante barca DFM

Sommario

- Alta precisione della misurazione del consumo - imprecisione solo dello 0,5%.
- Controllo del consumo di carburante e delle ore di macchina - totale, medio e in varie modalità operative: "Inattivo", "Ottimale", "Sovraccarico", "Manomissione".
- La camera di misurazione è realizzata in materiale resistente alla corrosione - ottone.
- Configurazione e diagnostica su PC: limiti della modalità di consumo, attivazione / disattivazione della correzione della temperatura, visualizzazione della tabella dei consumi istantanei e giornale degli eventi.

M.C.A. Strumentazione Industriale Via Madonna 57, 20021 Bollate (MI) Tel: 02-3512774 Mail: mca@mcastrumenti.it

Esempi d’applicazione su barca

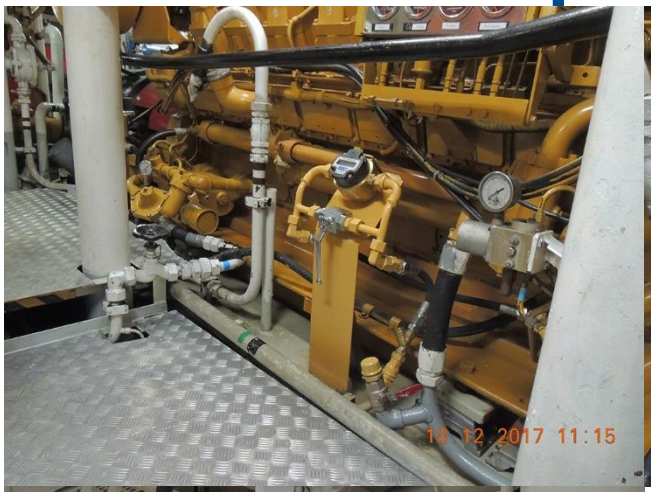

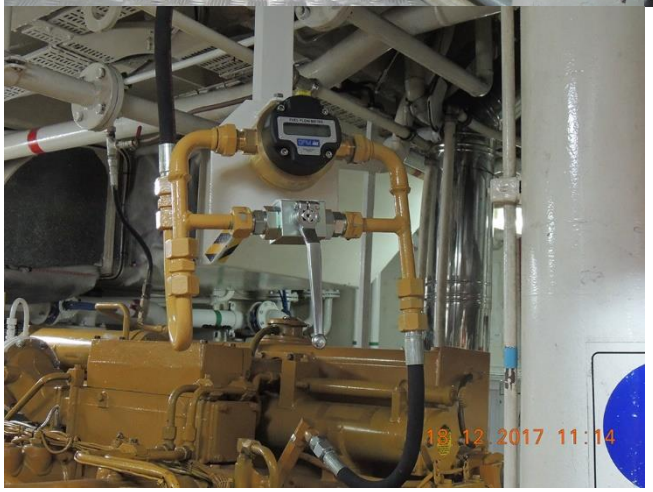

M.C.A. Strumentazione Industriale Via Madonna 57, 20021 Bollate (MI) Tel: 02-3512774 Mail: mca@mcastrumenti.it